SVH-HERO13-7000　仕様書

SEATOOL

GoPro HERO9～HERO13用防水カメラハウジング
予備バッテリーによる長時間駆動を実現！

型番	SVH-HERO13-7000
対応機種	GoPro HERO9~13 Black
サイズ	約　W216mm　×　D105mm　×　H158mm
重量	約　陸上5kg(カメラ・バッテリーを除く)
材質	容器：アルミ(TUFRAM®)　レンズ：アクリル　その他：樹脂・亜鉛
付属品	予備Oリング・グリス・Oリングリムーバー・SEATOOL製バッテリーケース　VO-B18X4C
耐水圧	70MPa(7000m)
バッテリースペース	約　W100mm　×　D44mm　×H44mm
推奨予備バッテリー(別売)	KEEPPOWER　18650　保護回路付　Li-ion電池4本 ・4,000mAh(P1840C)　・3,500mAh(P1835J、P1835TL)

外観

前面

背面

取付穴

下部

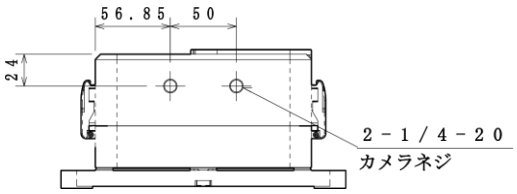

背面

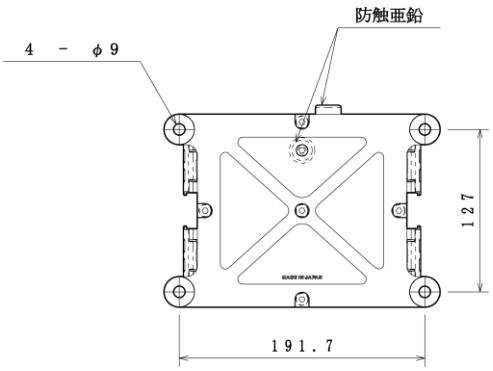

※取付穴位置や穴径は、オーダー可能です。

撮影時間

推奨予備バッテリー(3500mAh)使用時
撮影時間　FHD60p　11時間30分
　　4K60p　　6時間45分
撮影時間は理論値です。
使用環境や充電池の状況により大きく変動する事があります。

備考

カメラ本体・SDカード・充電池は付属されませんので、別途ご購入いただく必要がございます。

お見積りなどお気軽にお問い合わせください。

製造・販売本社　有限会社エヌティエフ　〒252-0151　神奈川県相模原市緑区三井390-1
TEL:　042-780-5721　URL:　https://www.seatool.net
FAX:　042-780-5720　Email:　info@seatool.net

VO-B18バッテリーケース　仕様書

SEATOOL

SEATOOL製SVH-HEROシリーズハウジング用バッテリーケース
※Mシリーズ除く

型番	VO-B18X4C		
対応製品	VO-B18X4C		
	SVH-HERO13-500 SVH-HERO9-300 SVH-HERO8-300	SVH-HERO13-3000 SVH-HERO9-3000 SVH-HERO8-3000	SVH-HERO13-7000
推奨電池 （別売）	KEEPPOWER　18650　保護回路付　Li-ion電池4本 ・4,000mAh(P1840C)　・3,500mAh(P1835J、P1835TL)		
	※弊社でも取り扱いがございますので、お気軽にお問い合わせください。		
外観			
取付後			
概要	モバイルバッテリーには、デバイスが連続して電力を必要としていない場合に バッテリー出力をオフにする省エネ機能が搭載されていることが一般的です。 （以下オートオフ機能） このオートオフ状態から再び充電を開始するには、 バッテリー本体に設けられた充電開始ボタンを押す必要があります。 この操作を怠ると、バッテリー内に十分な容量が残っている場合でも、 自動的に充電が再開されることはありません。 弊社の製品では、このオートオフ機能を排除し、 デバイスが電力を必要とする際には自動的に充電が再開されるようになっています。 市販のモバイルバッテリーでは対応が難しい特殊なケースにも 当社の製品をお使いいただけます。		
注意事項	故障は火災の原因になりますので、対応機種以外でのご使用はご遠慮ください。		
	推奨電池以外の電池を使用された場合、保証が適用されません。		
	Li-ion電池及び充電器は付属されませんので、別途ご購入いただく必要がございます。		
	カメラの充電端子はご要望があれば、「USB Mini-B」「MicroUSB Type-B」に変更可能です。		
	原則としてバッテリーケース単品での販売はございませんので予めご了承ください。		

製造・販売　有限会社エヌティエフ　TEL: 042-780-5721　FAX: 042-780-5720
本社　〒252-0151　神奈川県相模原市緑区三井390-1　URL: https://www.seatool.net　Email: info@seatool.net